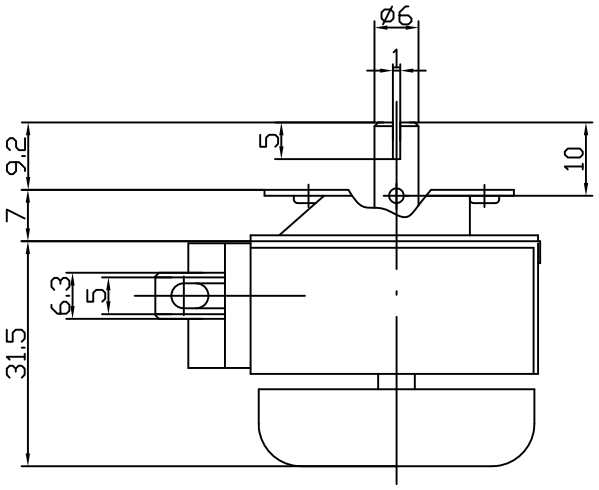

specification

1. time range:60min
2. time tolerance:±6%
3. temperature:-10℃—125℃
4. working angle:270±5°
5. operating torque:1.0—5.0kg.cm
6. capacity:16A 250V/AC
   15A 125V/AC

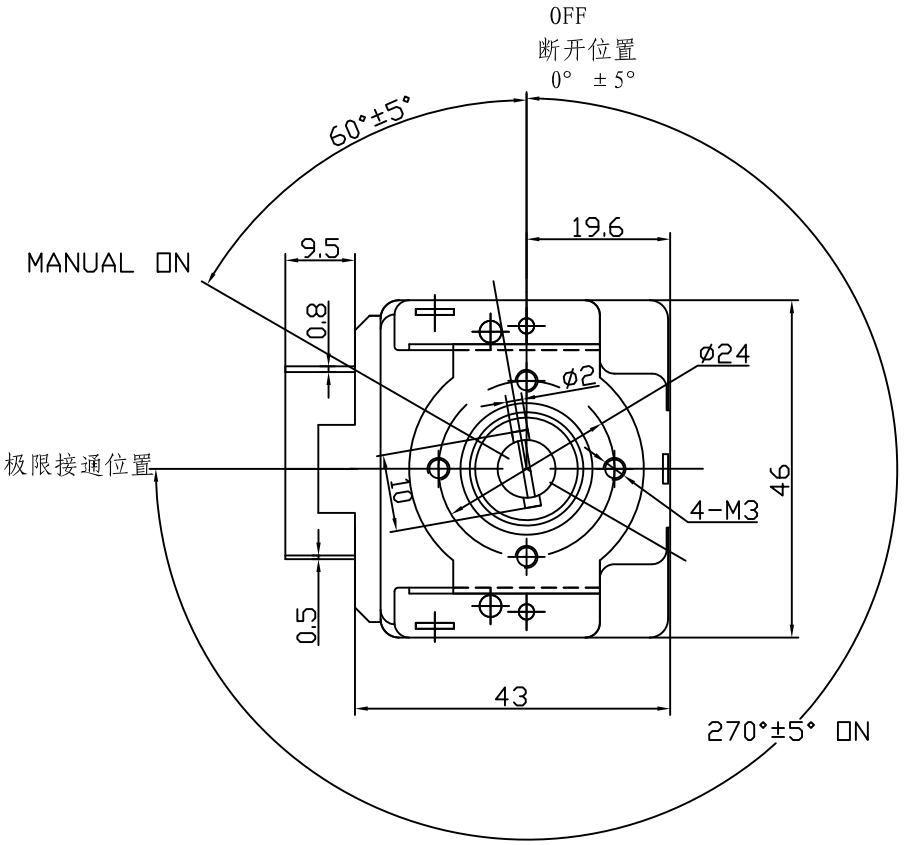

旧底图总号									DKJ-Y-60 (MANUAL ON)
底图总号									材料
签 字	标记	处数	分 区	更改文件号	签名	年 月 日	阶段标记	重量	比例
	设 计			审 核					1:1
日 期	校 对			标准化					HANGZHOU CANRICH ELECTROMECHANIC CO.,LTD.
	工 艺			批 准			共 张	第 张	